Electrolux PROFESSIONAL

Modulare Großküchengeräteserie 700XP 2-Becken-Elektro-Friteuse, 7 l, Tischgerät

Technisches Datenblatt
ARTIKEL #
MODELL #

NAME #

SIS #

AIA #

371076 (E7FREH2B00) 2 X 7-L-ELEKTRO-TISCH-FRITEUSE 800 MM

Kurzbeschreibung

Artikel Nr.

Elektro-Friteuse mit 2 Becken je 7 Ltr., Tischgerät
mit 1,5 mm starker Deckplatte aus CrNiStahl 1.4301, Front-, Rücken- und Seitenverkleidungen aus CrNiStahl 1.4301 mit Scotch-Brite Schliff
- Beckengröße: 240x380x235 mm, außenliegende Heizelemente
- Füllmenge min./max: 5,5/7 Ltr.
- Arbeitstemperatur: 105-185°C
- Serienzubehör: je Becken 1 Korb (921608)
Tischgerät, Korpushöhe 250 mm
Anschlusswert Elt. : 400V 3N 50/60 Hz - 10,8 kW

Genehmigung:

Hauptmerkmale

- Gerät zur Montage auf offene Unterbauten, Brückenkonsolen oder bodenfreie Systeme.
- Tiefgezogene, V-förmige Becken.
- Hochleistungs-Infrarot-Heizelemente außen an den Becken.
- Thermostatische Regelung der Fett-Temperatur bis max. 185 °C.
- Überhitzungsschutz-Thermostat als Standard bei allen Geräten.
- Fettablauf über frontseitigen Ablaufhahn.
- Alle wesentlichen Komponenten frontseitig gelagert für leichte Wartung.
- IPX4 Spritzwasserschutz.
- Optionales tragbares Ölqualitätsüberwachungsgerät (Code 9B8081) für ein effizientes Ölmanagement.
- Geeignet für die Installation auf der Arbeitsplatte.

Konstruktion

- Becken mit gerundeten Innenecken für einfache Reinigung.
- Außenverkleidung aus Edelstahl mit Scotch Brite Schliff.
- Einteilige tiefgezogene 1,5 mm dicke Deckplatte aus Edelstahl.
- Gerät mit rechtwinkligen Seitenkanten für bündige Verbindung der Gerät nebeneinander ohne Ritzen und Schmutzecken.

Nachhaltigkeit

- Dieses Modell entspricht der Schweizer Energieeffizienz-Verordnung (730.02).

Serienmäßiges Zubehör

- 2 St. Korb für 7-Liter-Tisch- und Standfritteusen PNC 921608

Optionales Zubehör

- Verbindungs-/Dichtungsmittel PNC 206086 ❑
- Träger für Brückeninstallation, 800 mm PNC 206137 ❑
- Träger für Brückeninstallation, 1000 mm PNC 206138 ❑
- Träger für Brückeninstallation, 1200 mm PNC 206139 ❑
- Träger für Brückeninstallation, 1400 mm PNC 206140 ❑
- Träger für Brückeninstallation, 1600 mm PNC 206141 ❑
- Rückseitiger Abgaskamin, 800 mm PNC 206304 ❑
- Seitlicher Handlauf rechts/links Marine für XP700 PNC 206307 ❑

• RÜCKS. HANDLAUF 800 MM - MARINE	PNC 206308	❑
• 2 Schubladen H=100 mm für offene Unterschränke	PNC 206318	❑
• Netzgitter für Abzugskanal, 400 mm (700XP/900)	PNC 206400	❑
• 2 Seitenblenden für Tischgeräte	PNC 216277	❑
• Korb für 7-Liter-Tisch- und Standfritteusen	PNC 921608	❑

Das Unternehmen behält sich das Recht auf Änderungen der Spezifikation vor.

Modulare Großküchengeräteserie 700XP 2-Becken-Elektro-Friteuse, 7 l, Tischgerät

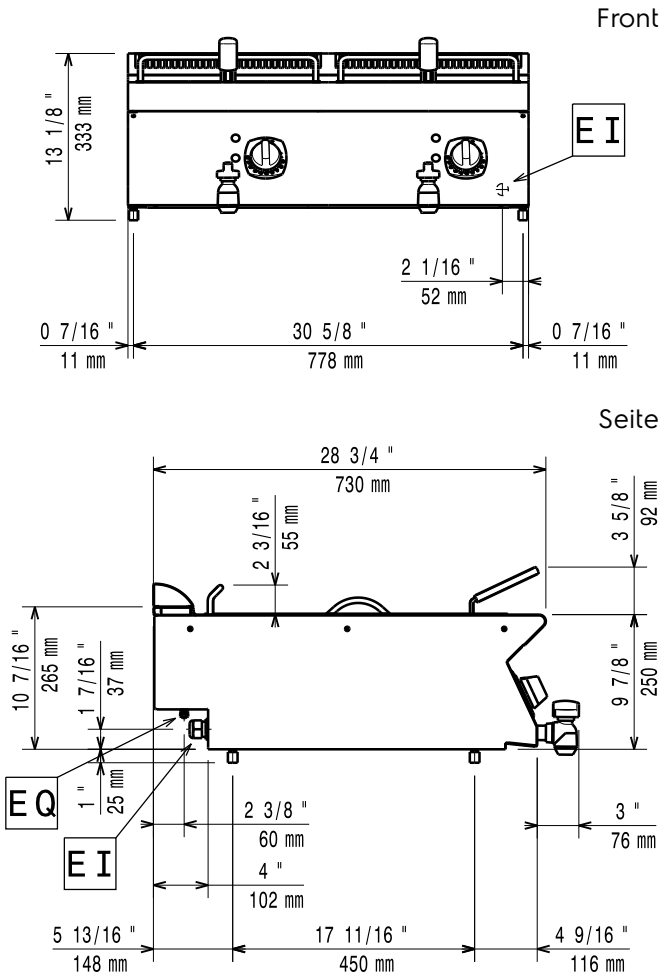

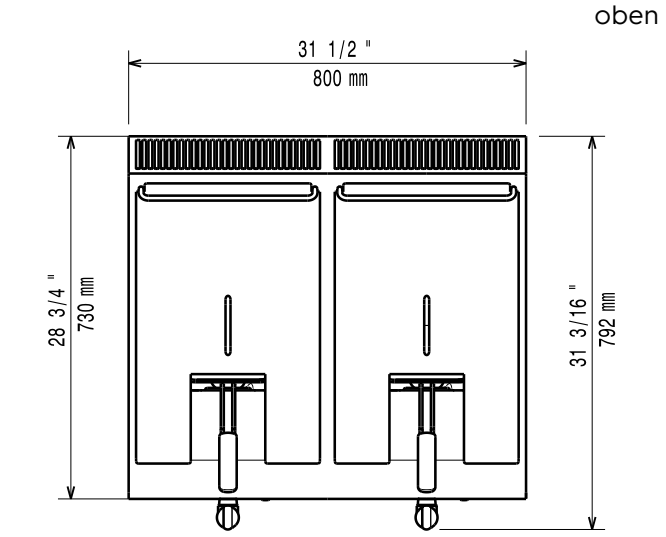

Elektrisch

Netzspannung:	
371076 (E7FREH2B00)	380-400 V/3N ph/50/60 Hz
Gesamt-Watt	10.8 kW

Schlüsselinformation

Beckenabmessungen (Nutzinhalt) Länge:	240 mm
Beckenabmessungen (Nutzinhalt) Höhe:	235 mm
Beckenabmessungen (Nutzinhalt) Tiefe:	380 mm
Beckeninhalt:	5.5 lt MIN; 7 lt MAX
Thermostatbereich:	105 °C MIN; 185 °C MAX
Nettogewicht:	40.5 kg
Versandgewicht:	50 kg
Versandhöhe:	520 mm
Versandlänge:	820 mm
Versandtiefe:	860 mm
Versandvolumen:	0.37 m³

Bei Aufstellung des Geräts auf oder neben ein temperaturempfindliches Möbel o. ä. muss ein Sicherheitsabstand von ca. 150 mm eingehalten oder eine Isoliervorrichtung installiert werden.

Zertifizierungsgruppe	N7FE1

Das Unternehmen behält sich das Recht auf Änderungen der Spezifikation vor.